ARPANEL

KARTA PRODUKTOWA

Ścienna płyta warstwowa

ARPANEL S MiWo MXL

- standardowy system mocowania

WYDANIE 4/2026
COPYRIGHT © 2026, ADAMIETZ S.A.

KARTA PRODUKTOWA

ARPANEL S MiWo MXL

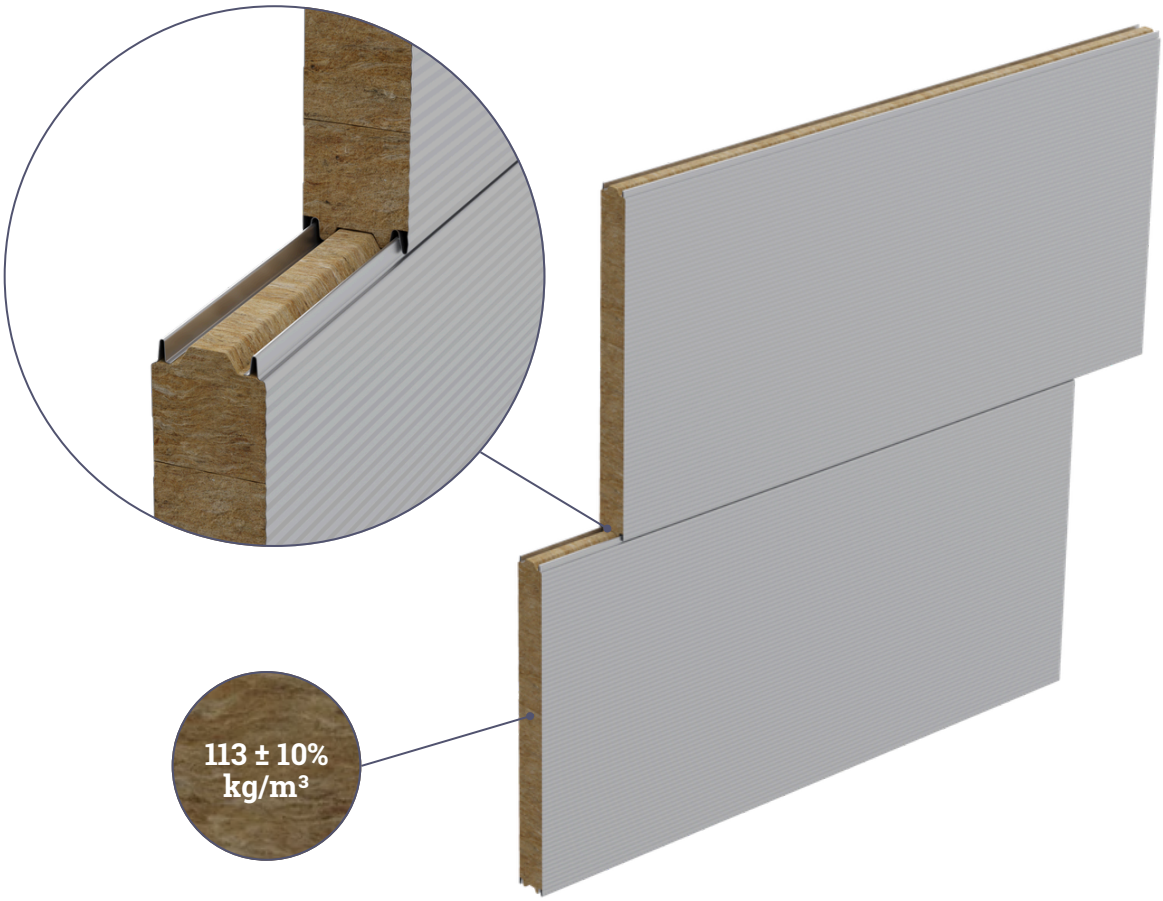

PRZEKRÓJ POPRZECZNY

szerokość płyty: 1 000, 1 100, 1 150 mm

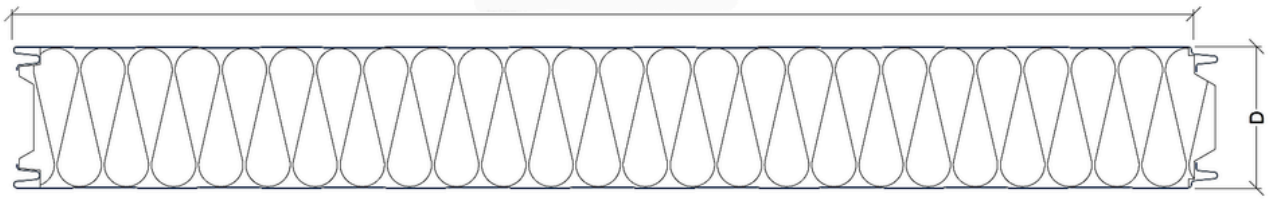

D = 100, 120, 150, 160*, 180*, 200 mm

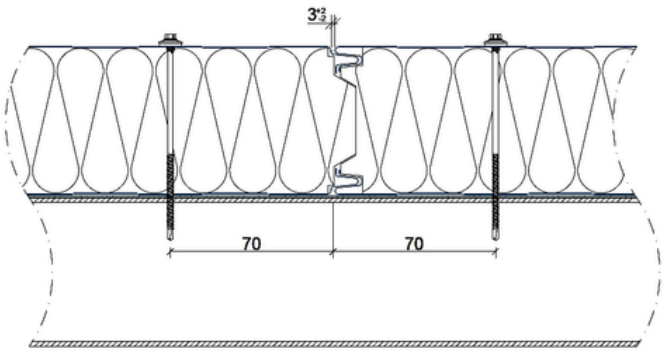

*Grubość 160 i 180 mm produkowana jest na specjalne zamówienie, po uzgodnieniu z producentem

COPYRIGHT © 2026, ADAMIETZ S.A.

ARPANEL S MiWo MXL

PARAMETRY

Grubość rdzenia [mm]	100	120	150	160	180	200
Grubość okładziny zewnętrznej [mm]	0,5 -0,7					
Grubość okładziny wewnętrznej [mm]	0,5 -0,7					
Gęstość rdzenia	113 ± 10% kg/m³					
Waga [kg/ m²]	20,3	22,6	26,1	27,2	29,5	31,8
Izolacyjność akustyczna Rw(C,Ctr) [dB]	31 (-1,-3)	31 (-2,-3)				
Wskaźnik pochłaniania dźwięku [αw]	0,15					
Współczynnik przenikania ciepła Ud,S = W/(m2 x K)	0,40	0,33	0,27	0,25	0,22	0,20
Reakcja na ogień	A2-s1,d0					
Rozprzestrzenienie ognia wg PN-B-02867	NRO					

Szczegóły dotyczące montażu dostępne są w klasyfikacjach ogniowych płyt warstwowych ARPANEL.

COPYRIGHT © 2026, ADAMIETZ S.A.

KARTA PRODUKTOWA

ARPANEL S MiWo MXL

ARPANEL

ŚCIANY WEWNĘTRZNE

Grubość rdzenia [mm]	100	120	150	160	180	200
Ognioodporność wg PN-EN 13501-2 pion	E 90 / EI 60 ≤ 7,5 m[1] E 120 / EI 60 ≤ 4 m[1]	E 90 / EI 90 / EW 90 ≤ 7,5 m E 120 / EI 120 / EW 120 ≤ 4 m	E 180 / EI 180 ≤ 7,5 m[1] E 240 / EI 240 ≤ 4 m[1]			
Ognioodporność wg PN-EN 13501-2 poziom	E 90 / EI 60 / EW 90 ≤ 7,5 m E 90 / EI 90 / EW 90 ≤ 6 m E 120 / EI 90 / EW 120 ≤ 4 m	E 120 / EI 120 / EW 120 ≤ 7,5 m E 180 / EI 120 / EW 180 ≤ 4 m	EI 120 / EW 180 ≤ 7,5 m[1] EI 180 / EW 180 ≤ 6 m[1]		E 90 / EI 90 ≤ 10 m E 120 / EI 120 ≤ 8 m E 180 / EI 180 / EW 180 ≤ 7,5 m E 240 / EI 240 / EW 240 ≤ 4 m	

ŚCIANY ZEWNĘTRZNE

Grubość rdzenia [mm]	100	120	150	160	180	200
Ognioodporność wg PN-EN 13501-2 pion	E 90 (o↔i) / EI 60 (o↔i) ≤ 7,5 m[1] E 120 (o↔i) / EI 60 (o↔i) ≤ 4 m[1]	E 90 (o↔i) / EI 90 (o↔i) / EW 90 (o↔i) ≤ 7,5 m E 120 (o↔i) / EI 120 (o↔i) / EW 120 (o↔i) ≤ 4 m	E 180 / EI 180 (o↔i) ≤ 7,5 m[1] E 240 / EI 240 (o↔i) ≤ 4 m[1]			
Ognioodporność wg PN-EN 13501-2 poziom	E 90 (o↔i) / EI 60 (o↔i) / EW 90 (o↔i) ≤ 7,5 m E 90 (o↔i) / EI 90 (o↔i) / EW 90 (o↔i) ≤ 6 m E 120 (o↔i) / EI 90 (o↔i) / EW 120 (o↔i) ≤ 4 m	E 120 (o↔i) / EI 120 (o↔i) / EW 120 (o↔i) ≤ 7,5 m E 180 (o↔i) / EI 120 (o↔i) / EW 180 (o↔i) ≤ 4 m	EI 120 (o↔i) / EW 180 (o↔i) ≤ 7,5 m[1] EI 180 (o↔i) / EW 180 (o↔i) ≤ 6 m[1]		E 90 (i→o) / EI 90 (i→o) ≤ 10 m [2] E 120 (i→o) / EI 120 (i→o) ≤ 8 m [2] E 180 (o↔i) / EI 120 (o↔i) / EW 120 (o↔i) ≤ 7,5 m [3] E 240 (o↔i) / EI 120 (o↔i) / EW 240 (o↔i) ≤ 4 m [3]	

COPYRIGHT © 2026, ADAMIETZ S.A.

[1] Utrzymanie wskazanych parametrów odporności ogniowej wymaga zastosowania masy uszczelniającej.
[2] Utrzymanie wskazanych parametrów odporności ogniowej wymaga zastosowania uszczelki EPDM w zamku od strony zewnętrznej.
[3] Utrzymanie wskazanych parametrów odporności ogniowej wymaga zastosowania uszczelki ognioochronnej.

ARPANEL S MiWo MXL

PROFILACJE

Nazwa	zew.	wew.	Przekrój
Mikro 8	✓	✗	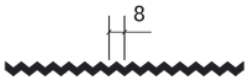
Mikro 14	✓	✗	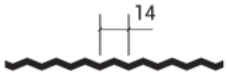
Liniowa	✓	✓	
Gładka	✓	✓	
Mikro 20	✗	✓	
Mikro 30	✓	✗	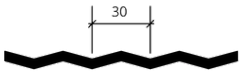

RODZAJE STANDARDOWYCH POWŁOK

Poliester – PE
*Na specjalne zamówienie, dostępne są inne rodzaje powłok np. PVDF, PUR PA, HDX, PRISMA, FOODSAFE, HPS, SDP.

ŚRODOWISKO W PRZYPADKU STANDARDOWEJ POWŁOKI POLIESTER - PE

Możliwość stosowania wewnątrz budynku w środowiskach A1, A2, A3 oraz na zewnątrz budynku C1, C2, C3.
*Dla środowisk, charakteryzujących się wyższą agresywnością należy dobrać powłokę, która spełni wymagania danej kategorii korozyjności.

COPYRIGHT © 2026, ADAMIETZ S.A.

KOLORYSTYKA STANDARDOWA

RAL 9006	RAL 9002	RAL 9010	RAL 5010	RAL 7016	RAL 7035	RAL 9007

DOSTĘPNE DŁUGOŚCI PŁYT

Standardowe długości płyt wynoszą od 2,0 m do 14,5 m.

DOPUSZCZALNE ODCHYŁKI WYMIAROWE

Zgodnie z PN-EN 14509:
Płyty o długości ≤ 3 m ±5 mm
Płyty o długości > 3 m ±10 mm
Na szerokość krycia płyty warstwowej ±2 mm
Na grubości płyty:
Dla D ≤ 100 mm ±2 mm
Dla D > 100 mm ±2 %
Prostokątność cięcia płyty na długości ≤ 0,6 % szerokości płyty
Wygięcie płyty:
2 mm na każdy metr długości ale nie więcej niż 20 mm
8,5 mm na każdy metr szerokości ale nie więcej niż 10 mm

Niniejsza karta produktowa, w tym zawarte w niej opisy, dane techniczne, parametry i rysunki, ma charakter wyłącznie informacyjny i stanowi materiał marketingowy.
Karta produktowa nie stanowi oferty w rozumieniu przepisów Kodeksu cywilnego.
Producent zastrzega sobie prawo do zmiany parametrów technicznych, konstrukcji, konfiguracji, wyglądu oraz funkcjonalności produktów, a także do wprowadzania nowych produktów i wycofywania produktów z karty produktowej, bez konieczności wcześniejszej aktualizacji niniejszego materiału.
Prezentowane informacje nie stanowią podstawy do ustalenia ostatecznych parametrów i właściwości produktów. Wiążące parametry techniczne, warunki realizacji, zakres dostawy oraz warunki gwarancji są każdorazowo określane w umowie (zamówieniu).
W przypadku rozbieżności pomiędzy informacjami zawartymi w niniejszej karcie, a umową (zamówieniem), wiążąca jest treść umowy (zamówienia).
Wszelkie prawa autorskie do niniejszej karty produktowej i jej poszczególnych elementów posiada Adamietz S.A., producent płyt warstwowych ARPANEL. Kopiowanie, powielanie, publikowanie, udzielanie licencji, wykorzystywanie w działalności gospodarczej lub wprowadzanie do obrotu całości lub części niniejszego opracowania bez uprzedniej pisemnej zgody Adamietz S.A. jest zabronione, zastrzeżeniem przypadków dozwolonych przez obowiązujące przepisy prawa.
Naruszenie praw do niniejszych materiałów może skutkować dochodzeniem przez Adamietz S.A. roszczeń przewidzianych przepisami prawa, w tym z tytułu naruszenia praw autorskich oraz czynów nieuczciwej konkurencji.